MORVAN
Marque française depuis 1948

Chaudière **GM EKO**

Wi Fi

COMBUSTIBLE GRANULÉS

La Chaudière à **Granulés** compacte, facile et performante

La chaudière la plus compacte et intuitive de la gamme MORVAN

La **GM EKO** est une chaudière à granulés pensée pour simplifier le chauffage central tout en maximisant les performances. **Ultra compacte, facile à entretenir** et **pilotable intuitivement via un écran tactile couleur**, elle rend le chauffage aux granulés accessible sans compromis sur la qualité MORVAN.

LE GRANULÉ : UNE ÉNERGIE D'AUJOURD'HUI POUR DEMAIN

Choisir de se chauffer aux granulés, c'est opter pour une solution écologique, économique, confortable et performante.
Outre le fait d'être une énergie propre et renouvelable, le granulé permet de réaliser de réelles économies sur votre facture de chauffage. Contrairement aux autres combustibles, son prix connaît une grande stabilité depuis plus de 10 ans. L'origine France du granulé garantit sa disponibilité et un prix d'achat indépendant des conjonctures internationales. Cette énergie locale est de plus source d'emplois et de croissance économique.
Enfin, vous faites le choix de l'autonomie et du confort. L'automatisation des appareils combinée aux solutions de programmation à distance via le **WiFi intégré d'origine** vous permettent de gérer sereinement et sans contrainte votre chauffage central.

SIMPLICITÉ ET FACILITÉ D'UTILISATION

L'écran **TOUCH SCREEN** trouve tout son intérêt pour l'utilisateur car il lui permet de visualiser en direct le fonctionnement de la chaudière et de l'ensemble de l'installation de chauffage.
Vous avez la connaissance instantanée de la température de l'eau chaude et de la température dans votre habitat. Vous connaissez la marche de votre chaudière sans qu'il n'y ait besoin de faire aucune manipulation sur l'écran de contrôle.

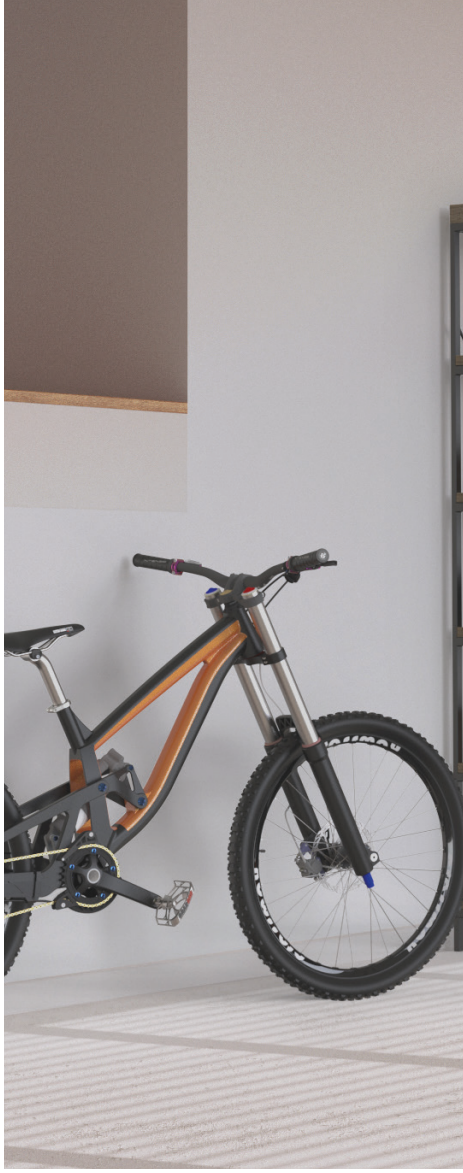

Modèle	P.U. Granulés	Réf.
GM EKO 14	13,8 kW	522 692
GM EKO 18	17,5 kW	522 693
GM EKO 22	21 kW	522 694

Les ⊕ produit

COMPACT

Conception de chaudière très compacte intégrant tout en un le corps de chauffe, le réservoir de granulés et les équipements techniques tel que le vase d'expansion et le circulateur P1 (recyclage)

ACCESSIBLE

Avec la GM EKO, le chauffage central aux granulés devient accessible tout en garantissant des performances sans précédent : plus de 90% de rendement utile

INTUITIF

Ecran de lecture ultra intuitif pour programmer son chauffage facilement. Visualisation à l'écran du réseau de chauffage complet

FACILE

L'entretien de la chaudière ne prend pas plus d'un quart d'heure à son utilisateur

NOUVEAUTÉ 2026

GM EKO 22

INFOS UTILES

A+	14 - 21 kW

écodesign

MISE EN SERVICE MORVAN

WiFi

Morvan est une marque française depuis 1948

- **Spécialiste français du bois énergie** : fabricant et distributeur exclusif de chaudières, poêles et cuisinières à bois et à granulés.
- **Proximité** : un fournisseur implanté en Seine-et-Marne, disposant d'un réseau national de technico-commerciaux pour un service personnalisé.
- **Plateforme de 300 m² dédiée à la formation** : un espace conçu pour accompagner les professionnels dans le renforcement de leur expertise et de leur autonomie sur les installations MORVAN.
- **Engagement** : une garantie de suivi des pièces pour une tranquillité maximale.

ZOOM SUR LA SERIE GM EKO

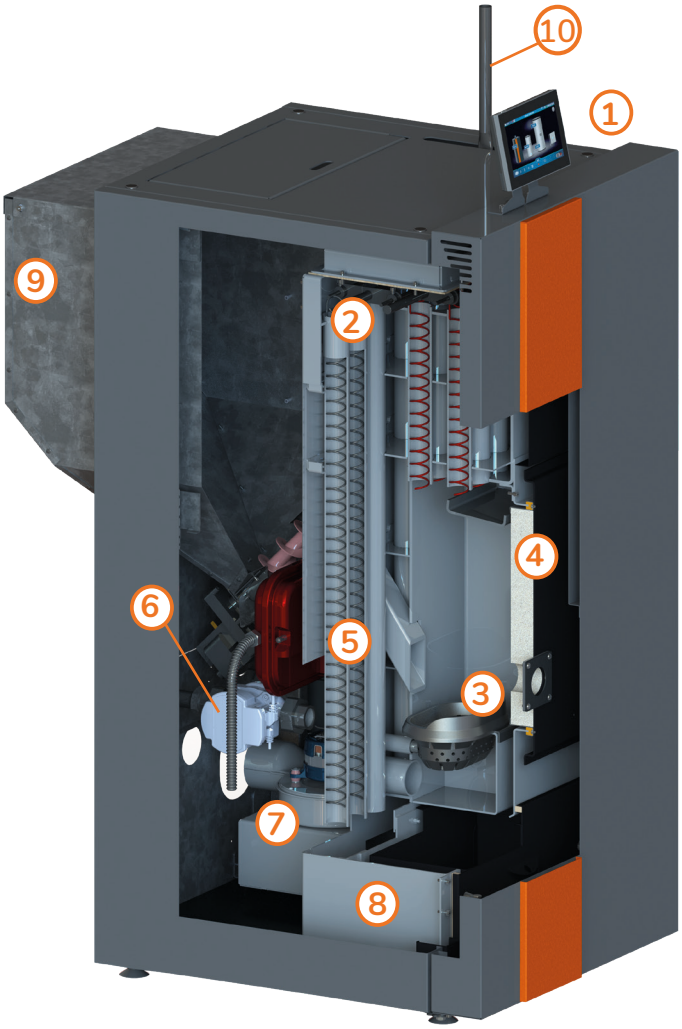

1. Écran LCD tactile couleur 7 pouces
2. Échangeur hydraulique haute performance
3. Pot de combustion en fonte
4. Porte foyer équipée d'un œilleton vision flamme
5. Vase d'expansion intégré
6. Circulateur de recyclage intégré
7. Extracteur + sonde des fumées
8. Compartiment de cendrier équipé d'un tiroir à cendres grosse capacité (20L)
9. Réservoir de stockage des granulés
10. Poignée de nettoyage échangeur tubulaire

UNE COMBUSTION PARFAITEMENT REGULÉE

La conception du brûleur assure une combustion parfaite par gazéification et élimine tous polluants dans les fumées. L'échangeur tubulaire assure un rôle de récupération de calories pour contribuer au rendement de plus de 91% des chaudières GM EKO.

La série complète est conforme à la classe 5 de la norme européenne NF EN 303.5

Composition

- Chaudière livrée complète montée avec régulation, réservoir de granulés et équipements techniques (circulateur, vase d'expansion)
- Tableau de commande avec écran LCD couleur 7'
- Raccordements électriques réalisés et testés en usine
- 1 sonde de température chaudière NTC 5K
- 1 sonde de T° des fumées PT1000
- Outils de nettoyage : racloir + brosse métallique

Equipements additionnels fournis

- 1 sonde de T° circuit de chauffage/ECS NTC 5K – LG 1M
- 1 sonde de T° circuit de chauffage NTC 5K – LG 2M
- 2 sondes de T° ballon tampon NTC 5K – LG 2M
- 1 sonde de T° extérieure

Colisage

- Livraison sous caisse bois sur palette

Garantie

- Garantie corps de chauffe : 5 ans
- Garantie composants électriques et électroniques : 2 ans suivant norme UE
- Garantie de suivi des pièces détachées de rechange à l'identique ou équivalent : 15 ans
- Composants non couverts par la garantie : joints, fonderies, visseries, poignées, pierres et béton réfractaire

MORVAN
Marque française depuis 1948

Vue de face

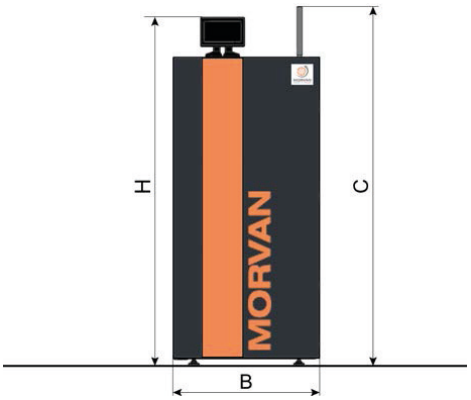

Vue arrière

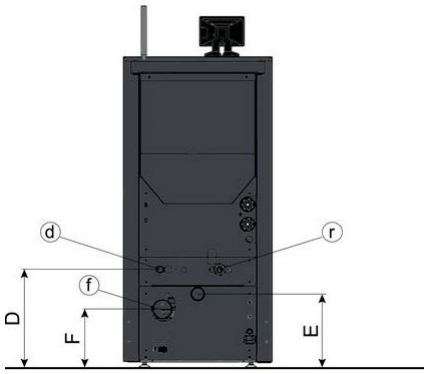

Vue de côté

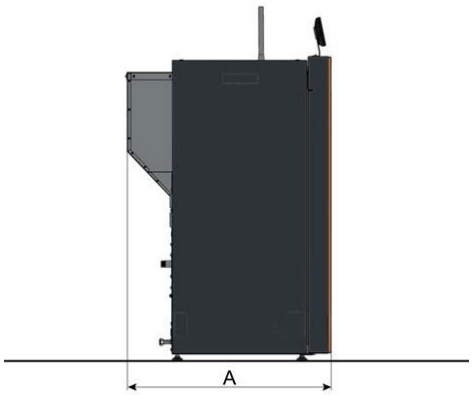

CÔTES D'ENCOMBREMENT GÉNÉRALES

	U.Mesure	GM EKO 14	GM EKO 18	GM EKO 22
A	mm	880	905	905
B	mm	565	610	610
C	mm	1340	1485	1485
D	mm	305	400	400
E	mm	190	300	300
F	mm	190	240	240
H	mm	1330	1440	1440

	U.Mesure	GM EKO 14	GM EKO 18	GM EKO 22
Ø d + r chauffage		3/4'	3/4'	3/4'
Ø f fumées	mm	80	80	80
Vase d'expansion	L	7	8	8

DONNÉES TECHNIQUES CONFORMÉMENT À LA NORME NF EN 303.5

	U.Mesure	GM EKO 14	GM EKO 18	GM EKO 22
Informations techniques				
Poids Total à vide	kg	180	265	265
Contenance en eau	L	31	50	50
Capacité réservoir à granulés	kg	30	65	65
Performances et valeurs				
Puissance utile	kW	13,8	17,5	21
Rendement utile	%	91,2	92,1	91,1
Débit massique des fumées	g/s	13	16,6	19,9
Température des fumées à PN	°C	127	120	125
Classe NF EN 303.5		5	5	5
Dépression à la buse requise	mmCE	0,6	0,6	0,6
Pression de service max.	bar	3	3	3
Alimentation électrique	V/Hz	230/50	230/50	230/50
Consommation élec. Max.	W	140-350	100-300	100-300

	U.Mesure	GM EKO 14	GM EKO 18	GM EKO 22
Valeurs Eco Design - valeurs saisonnières				
Emissions CO (10% O2)	mg/Nm³	425	211	365
Emissions COV(10% O2)	mg/Nm³	7	4	6
Emissions particules (10% O2)	mg/Nm³	21	40	24
Emissions NOX (10% O2)	mg/Nm³	135	151	160
Efficacité énergétique saisonnière	%	80	79	82
Indice Efficacité énergétique EEI		117	116	116

GM EKO, le chauffage aux granulés encore plus compétitif !

Un rapport qualité prix sans précédent pour une chaudière simple à piloter !

Opérations d'entretien utilisateur	Quotidien	tous les 2-3 jours	Tous les 60-90 jours	Durée de l'intervention en moyenne
Vider et nettoyer le creuset de combustion	√			moins de 5 minutes
Activer la poignée supérieure en faisant 2 à 3 va-et-vient : nettoyage de l'échangeur	√			moins de 2 minutes
Vider le cendrier et nettoyer le compartiment du cendrier à l'aide d'un aspirateur		√		moins de 10 minutes
Nettoyer le compartiment en bas de l'échangeur accessible par le compartiment du cendrier			√	moins de 10 minutes

La chaudière GM EKO est une vraie chaudière à haut rendement avec un échangeur performant et des équipements de qualité vous assurant une utilisation au quotidien la plus aisée.

Les opérations d'entretien sont simples, facilement réalisables pour vous garantir le meilleur confort. Elles doivent être respectées pour préserver les performances de la chaudière.

La GM EKO est sans aucun doute le produit assurant l'un des meilleurs rapports qualité- prix sur le marché des appareils de chauffage central.

MORVAN, l'engagement au cœur de nos convictions !

La fiabilité et l'expertise de nos produits, nous pouvons en témoigner.
L'ensemble de notre siège social – bureaux et ateliers- est chauffé grâce à des chaudières à granulés MORVAN. Nous mettons nos convictions à l'épreuve de la réalité pour pouvoir en parler avec l'expertise qui s'impose.

Deux chaudières GM EASY 96 montées en cascade assurent le chauffage central par aérothermes de notre atelier de 2500 m² à Torcy en Seine-et-Marne.

Nos 12 bureaux sont également chauffés par une chaudière GM EASY 36, garantissant un confort optimal au quotidien pour nos équipes.

Z.I Sud - Rue des Epinettes - CS 50152 TORCY - 77208 MARNE LA VALLEE Cedex 1
Tél. : +33(0)1 60 05 18 53
info@selfclimat-morvan.com - www.chaudieres-morvan.com

Document non contractuel. La société Self Climat Morvan se réserve le droit de modifier sans préavis, les présentations, l'esthétique, les cotes et les caractéristiques techniques de ses produits. Les aides et subventions peuvent évoluer selon les lois en vigueur. Veuillez vous informer préalablement auprès de nos services quant à l'égibilité des produits.